Izolacja dachu płaskiego - montaż kominka wentylacji

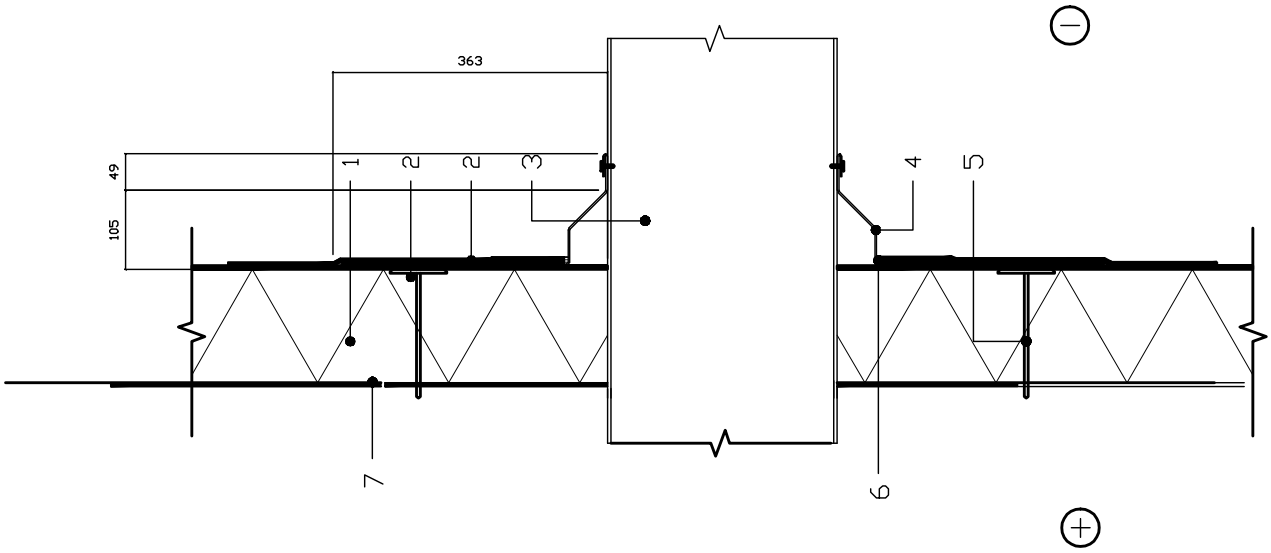

szczegół 5

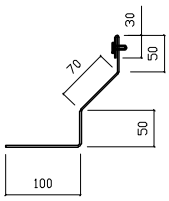

1	PAROC ROS 50 d=150mm
2	Dodatkowa warstwa hydroizolacyjna . pokrycia dachowego
3	kominek wentylacyjny
4	obróbka blacharska - uszczelnienie
5	Łączniki mechaniczne
6	Uszczelniacz
7	Paroizolacja

Jednostka projektowa	*RAVICON sp. z o.o. ul. Borkowska 25/4 , 31-457 Kraków*		
INWESTOR	H.CEGIELSKI-POZNAŃ S.A. ul. 28 Czerwca 1956 r. 223/229 61-485 Poznań .		
TEMAT	PRZEBUDOWA BUDYNKÓW PRODUKCYJNYCH O NR INWENTARZOWYCH 001112 , 001161 I 001174 ZAKŁADU PODUKCYNEGO H. CEGIELSKI - POZNAŃ S.A. - LOKALIZACJA : DZ.NR 20/64 .		
STADIUM	PROJEKT BUDOWLANY WYKONAWCZY -BR. arch.konstr.		
RYSUNEK	izolacje wełną mineralną skalną - połączenie z kominkiem	SKALA	1:10
		NR. RYS.	KW -8
OPRACOWAŁ. październik 2016r.			